GV-PA902BT　Gigabit BT PoE++ Adapter

概要

ギガビット PoE++給電アダプタ(GV-PA902BT)は、ネットワークカメラに対応する 1 ポート PoE++給電アダプタです。 PoE++給電が必要な機器の電源を LAN ケーブルから供給することができます。

寸法

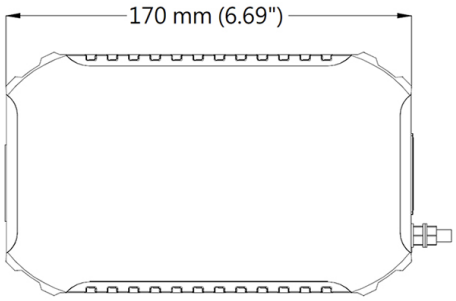

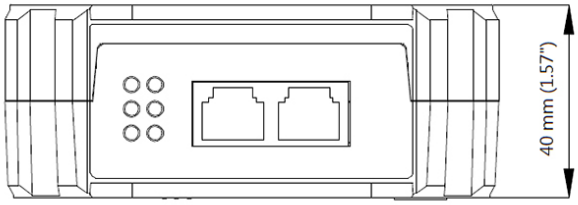

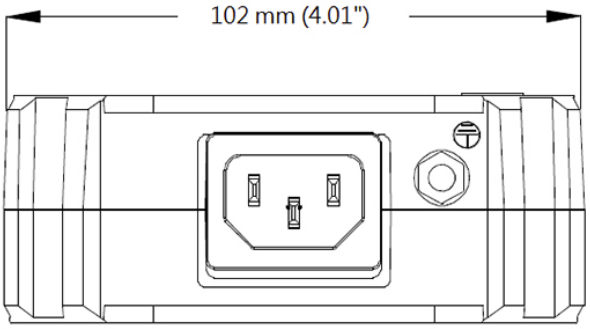

仕様

ポート		入力(データ) : 1 x 10/100/1000 Mbps RJ-45 ポート 出力(PoE) : 1 x 10/100/1000 Mbps RJ-45 ポート
PoE 規格		High Power Over Ethernet (最大 95 W)
給電電力		DC 54V(最大 95W)
最大伝送距離(イーサネットケーブル)		100m 未満(Hub-IP デバイス間), CAT5e,6
電力入力		AC 100V ~ 240V, 50/60Hz
動作温度	稼動時	0°C ~ 40°C
	保管時	-40°C ~ 70°C
動作湿度	稼動時	10% ~ 90% (結露無きこと)
	保管時	5% ~ 90% (結露無きこと)
サージプロテクション		±6 kV
寸法		170 x 102 x 40 mm
重量		0.95kg
Standard		IEEE802.3af/at/bt
Energy Efficiency Grade		6

注: 予告なく仕様変更になる場合ございます

パッケージリスト

1. GV-PA902BT x 1
2. 電源コード x 1
3. ゴム足 x 4

対応 GV-IP デバイス

- GV-PPTZ7300 / 14021 / 14031
- GV-QSD5731-IR
- GV-SD2301 V2 / 2411 V2 / 2723-IR / 2733-IR
- GV-SV48000